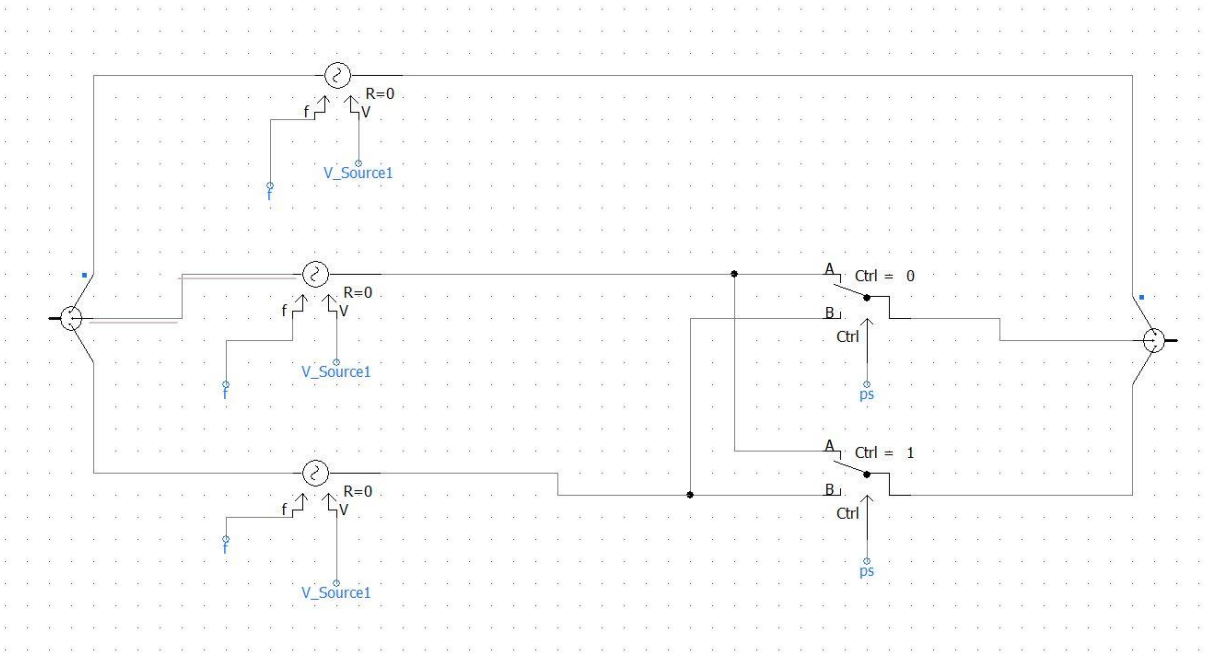
R=0
f
V
V_Source1
f
R=0
f
V
V_Source1
f
A
Ctrl = 0
B
Ctrl
ps
A
Ctrl = 1
B
Ctrl
ps
R=0
f
V
f
V_Source1